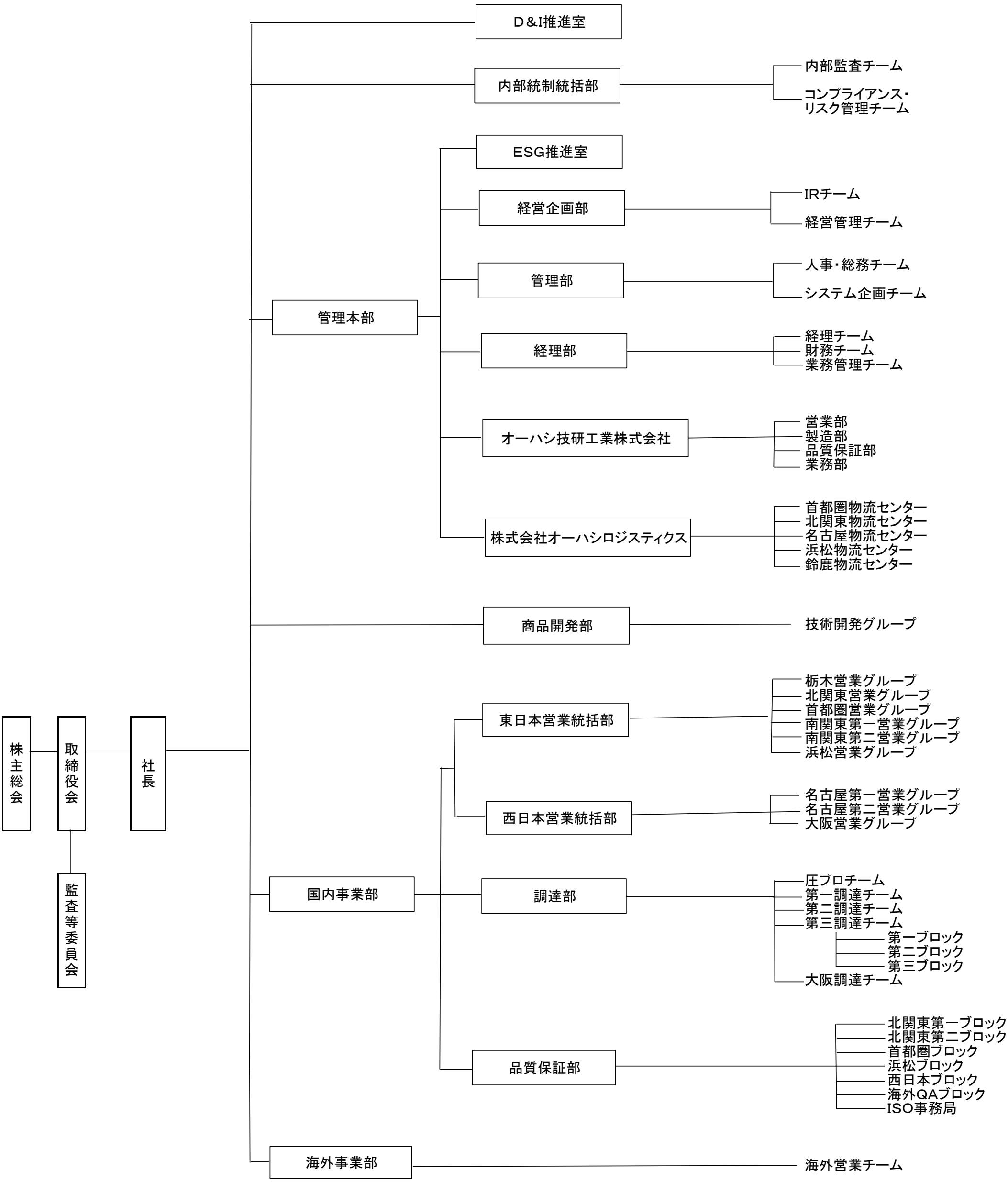2024年4月1日現在